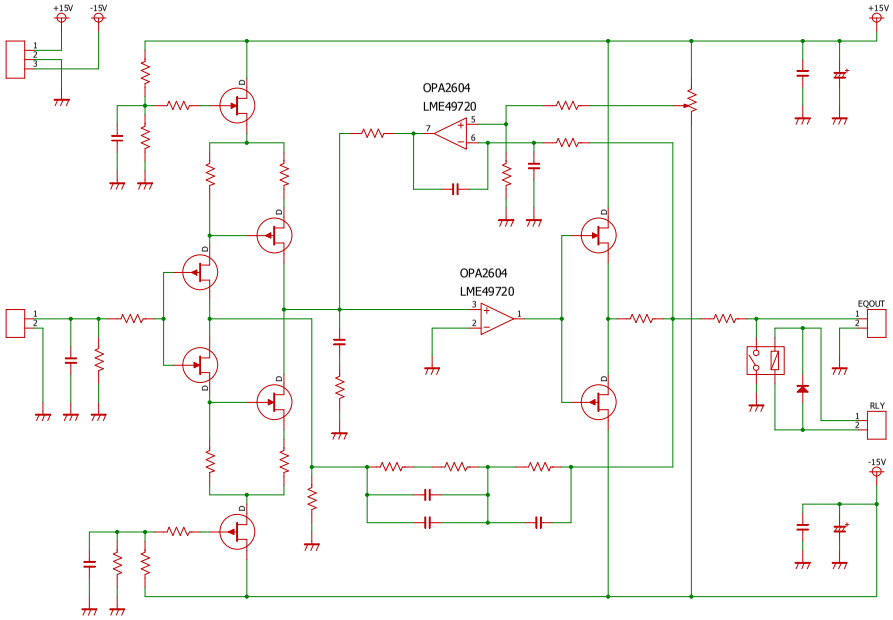

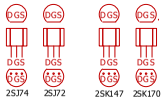

Q1,Q3,Q6,Q7,Q10：2SK170GR or 2SK364
Q2,Q4,Q5,Q8,Q9：2SJ74GR or 2SJ104
Q11,Q14：2SA1145 or 2SA949
Q12,Q13：2SC2705 or 2SC2229

名称	PHONOイコライザアンプ	履歴
作成年月日	2011年8月13日	△1：2011年12月18日　最終回路
図面番号	#KEQ-1000-CD0020	
CAD	BSch3V Ver.0.47a	
発行者	作る-com <http://www.tsukuru-com.jp>	